１８　サッカー

1 日 時　　令和4年　　9月3日(土)・4日(日)
　　競技開始　　9月3日(土)　　9:30
　　9月4日(日)　　9:30

2 会 場　　別府市実相寺サッカー競技場(2面)
　　別府市実相寺多目的グラウンド
　　別府市野口原総合運動場

郡市対抗　(16)

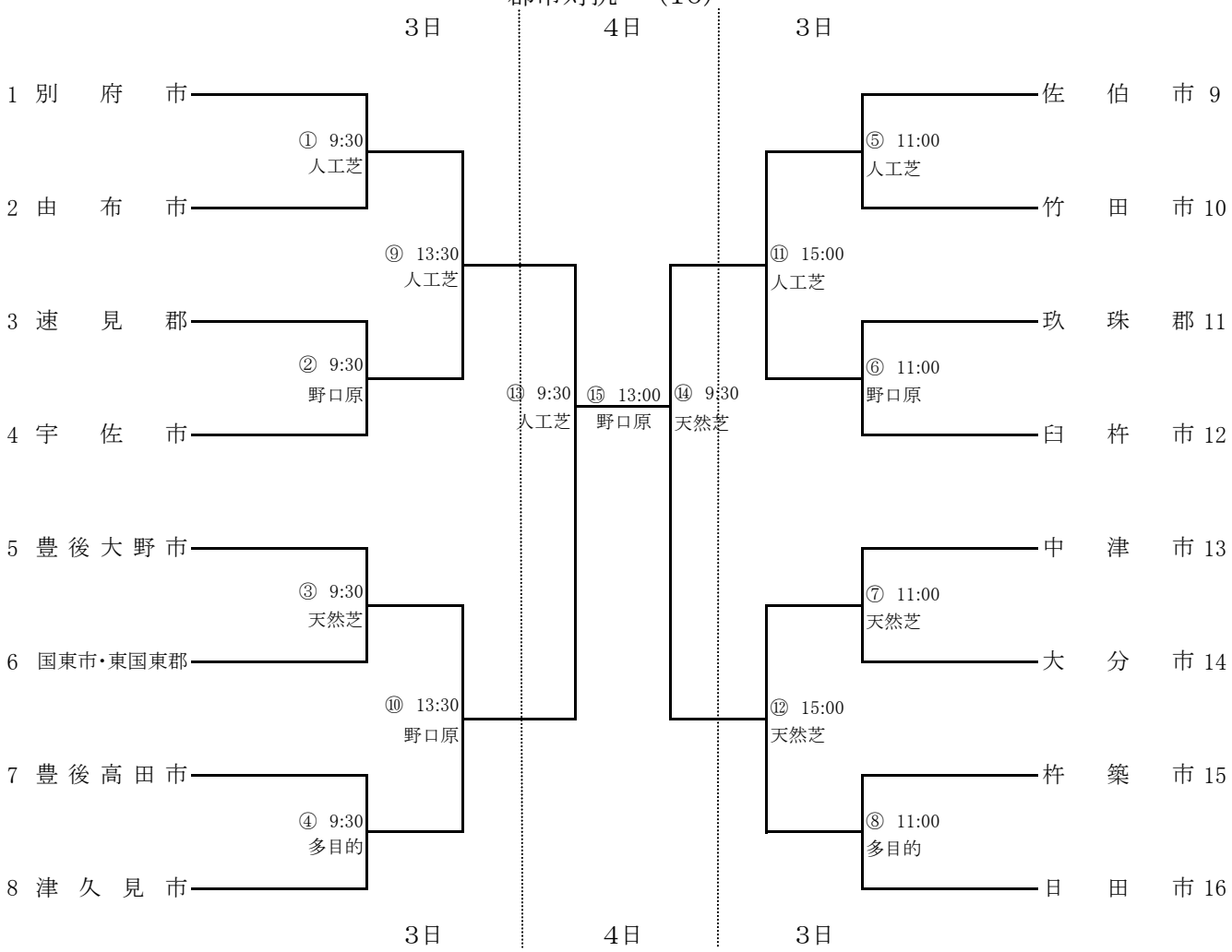

日時	会場	9:30	11:00	13:30	15:00
9月3日	別府実相寺人工芝	審判該当郡市			
		佐伯市	由布市	竹田市	宇佐市
	多目的グラウンド	審判該当郡市			
		杵築市	津久見市		
	別府実相寺天然芝	審判該当郡市			
		中津市	国東市・東国東郡		豊後高田市
	野口原総合運動場	審判該当郡市			
		玖珠郡	速見郡	臼杵市	

日時	会場	9:30	13:00
9月4日	別府実相寺天然芝	審判担当	
		県協会審判委員会	
	別府実相寺人工芝	審判担当	
		県協会審判委員会	
	野口原総合運動場		審判担当
			県協会審判委員会