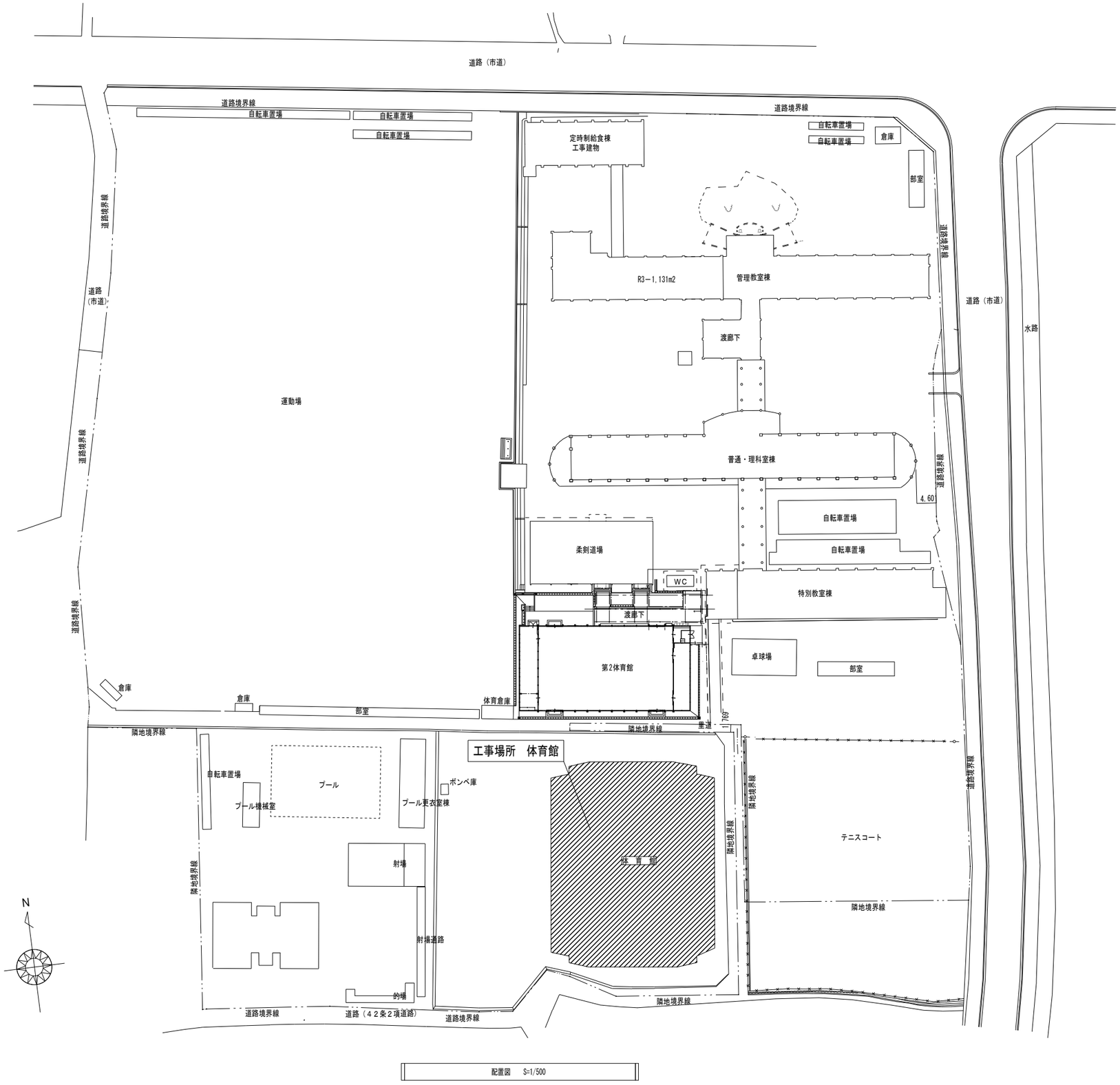

工事場所：日田市田島２丁目145-1

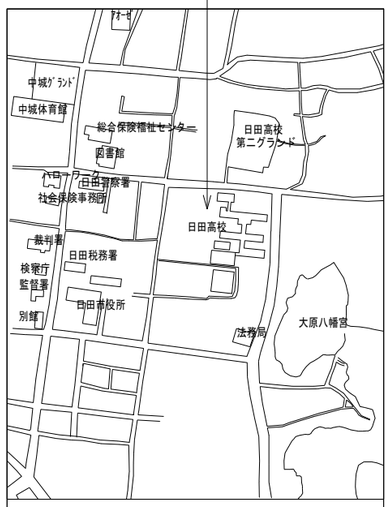

敷地案内図

［日田高校］

年度	設計年月	工事名			図面名称	縮尺	建築士法第20条第1項に基づく表示	図面番号
R6	R6.12	日田高校・日田支援学校体育館空調設備工事	大分県日田土木事務所		敷地案内図・配置図	－ A1:1/500 A3:1/1000	株式会社 大有設計 1級建築士事務所大分県知事登録 第 21X-13230 号 大分県大分市花津留二丁目172番 TEL (097) 574-7785 管理建築士 1級建築士大臣登録第 218518 号 今永 和浩	M－03

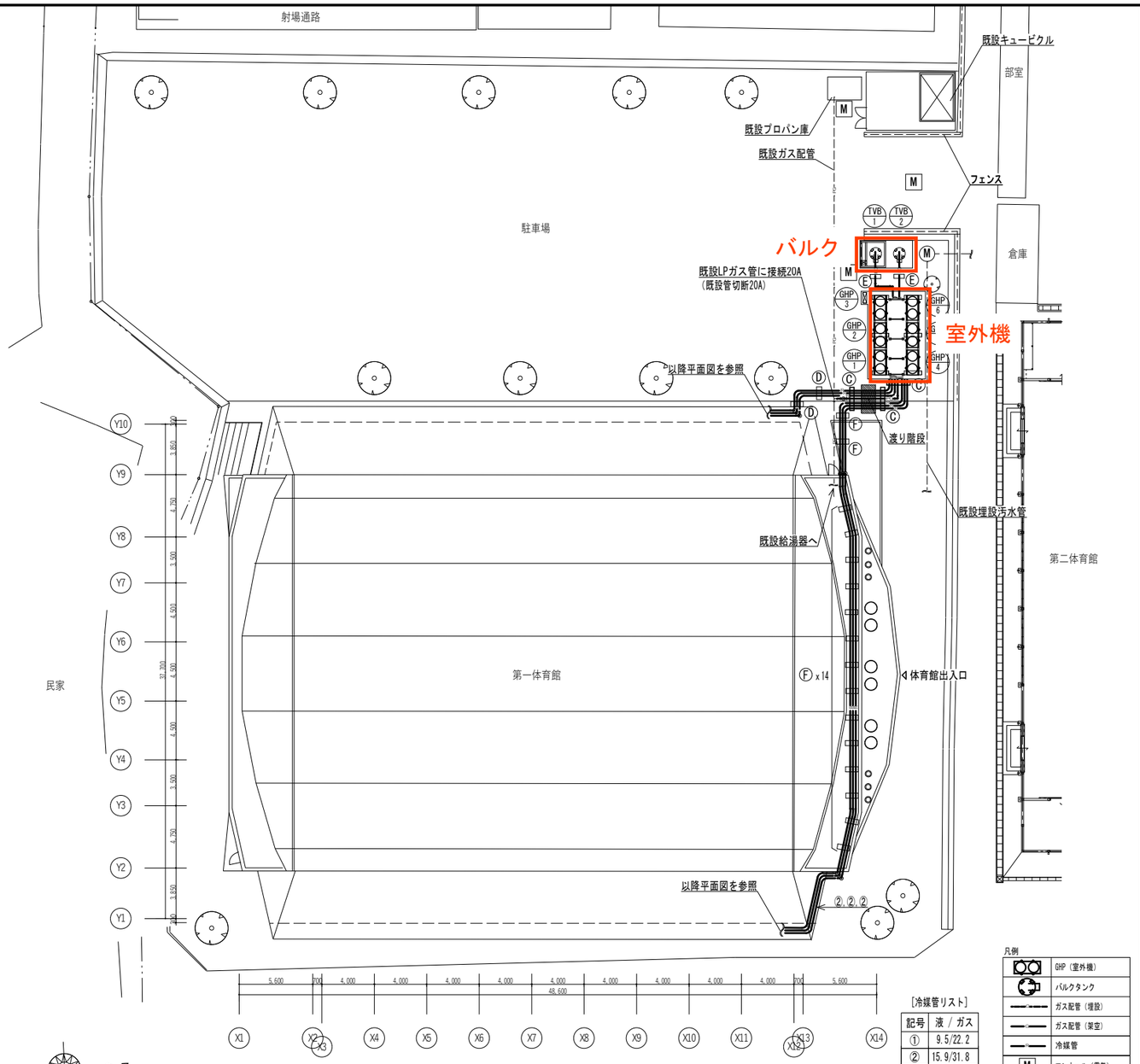

空調・ガス設備　屋外平面図　S=1/200

凡例

	GHP（室外機）
	バルクタンク
	ガス配管（埋設）
	ガス配管（架空）
	冷媒管
M	マンホール（電気）
M	マンホール（機械）
	木

［冷媒管リスト］

記号	液 / ガス
①	9.5/22.2
②	15.9/31.8

※連絡用配線・電源線共巻き
・EM-CEE2□-2C(連絡用)
・EM-CE　2□-3C(電源用)

室外機用コンクリート基礎（参考）　1/30

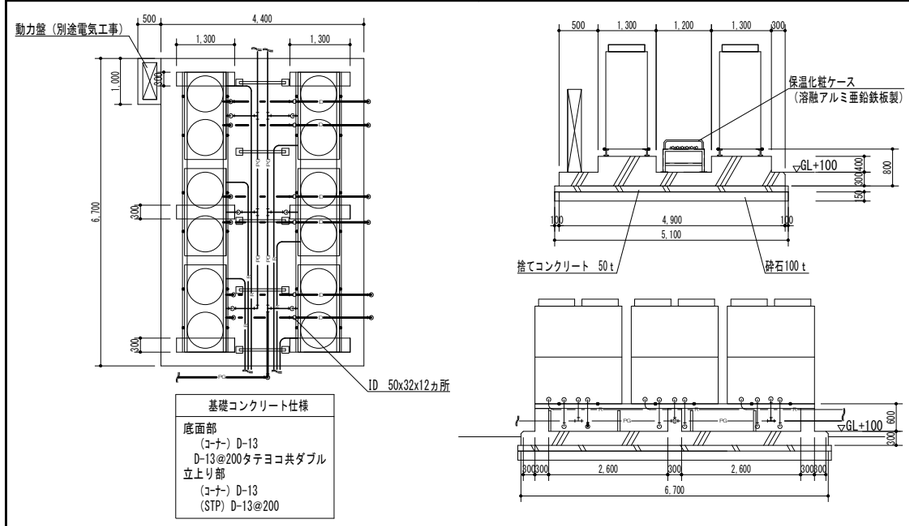

基礎コンクリート仕様

底面部
（コーナー）D-13
D-13@200タテヨコ共ダブル
立上り部
（コーナー）D-13
（STP）D-13@200

室外機架台・配管用基礎（室外機用コンクリート基礎上）（参考）　NO SCALE

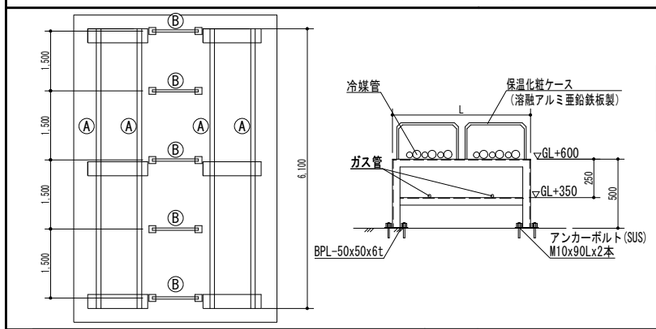

≪室外機架台≫

記号	部材仕様	L寸法	数量
Ⓐ	H-100x100x6x8	6,100	4

※鋼材は溶融亜鉛メッキ塗装とする

≪配管支持材≫

記号	部材仕様	L寸法	数量
Ⓑ	L-65x65x5t	800	5

※鋼材は溶融亜鉛メッキ塗装とする

配管用基礎（床置き）（参考）　NO SCALE

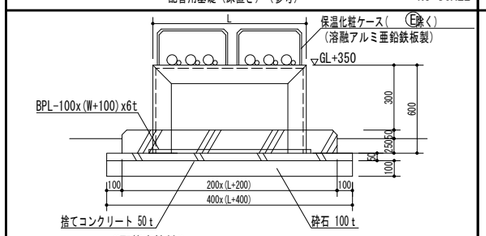

≪配管支持材≫

記号	部材仕様	L寸法	数量
Ⓒ	L-65x65x6t	800	3
Ⓓ	L-65x65x6t	400	2
Ⓔ	L-65x65x6t	250	2

※鋼材は溶融亜鉛メッキ塗装とする

配管用基礎（コンクリート上）（参考）　NO SCALE

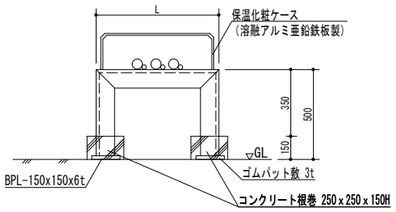

≪配管支持材≫

記号	部材仕様	L寸法	数量
Ⓕ	L-65x65x6t	400	16

※鋼材は溶融亜鉛メッキ塗装とする

渡り階段詳細図　NO SCALE

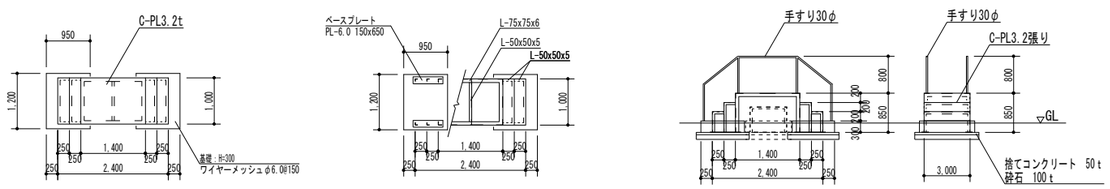

※鋼材は溶融亜鉛メッキ塗装とする

バルク貯槽用コンクリート基礎（参考）　NO SCALE

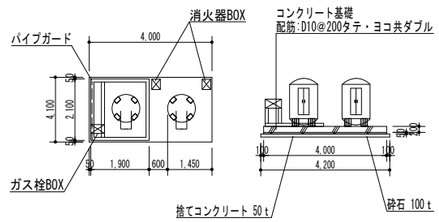

既設LPガス管接続要領　NO SCALE

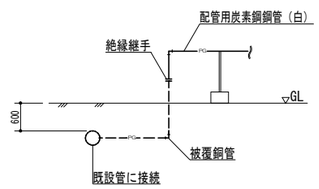

［日田高校］

年度	設計年月	工事名			図面名称	縮尺	建築士法第20条第1項に基づく表示	図面番号
R6	R6.12		日田高校・日田支援学校体育館空調設備工事	大分県土木建築部施設整備課	空調・ガス設備 屋外平面図　基礎・架台詳細図	A1:S=1/200 A3:S=1/400	株式会社 大有設計 1級建築士事務所大分県知事登録 第 21X-13230 号 大分県大分市花津留二丁目172番 TEL (097) 574-7785 管理建築士 1級建築士大臣登録第 218518 号 今永 和浩	M - 09