別紙

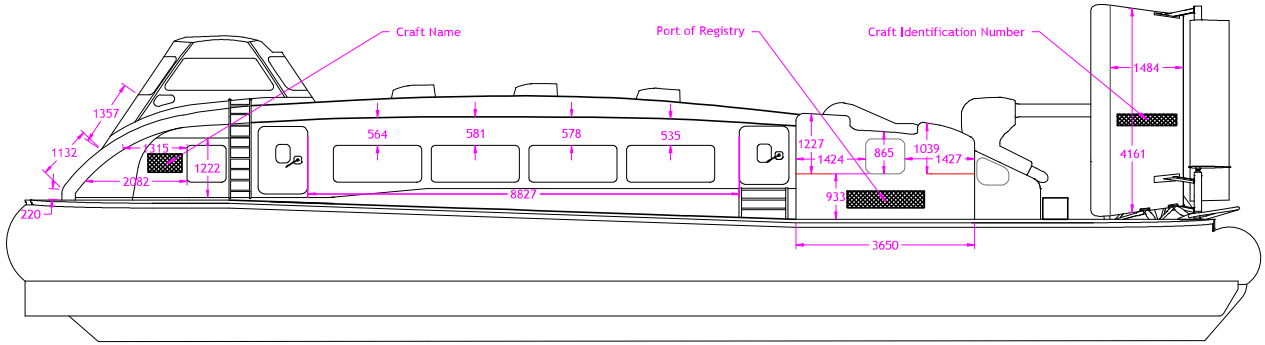
Craft Name
Port of Registry
Craft Identification Number
1357
1132
1115
1222
2082
220
564
581
578
535
8827
1227
1424
865
1039
1427
933
3650
1484
4161

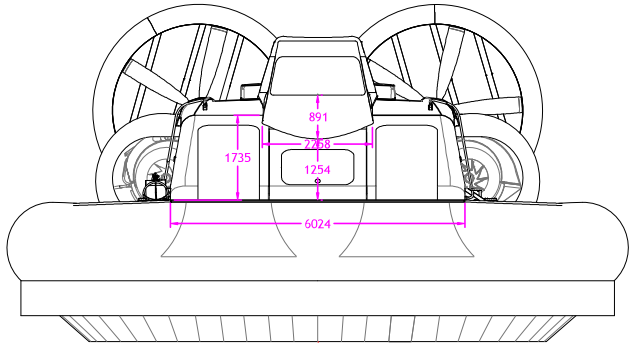
891
2268
1735
1254
6024

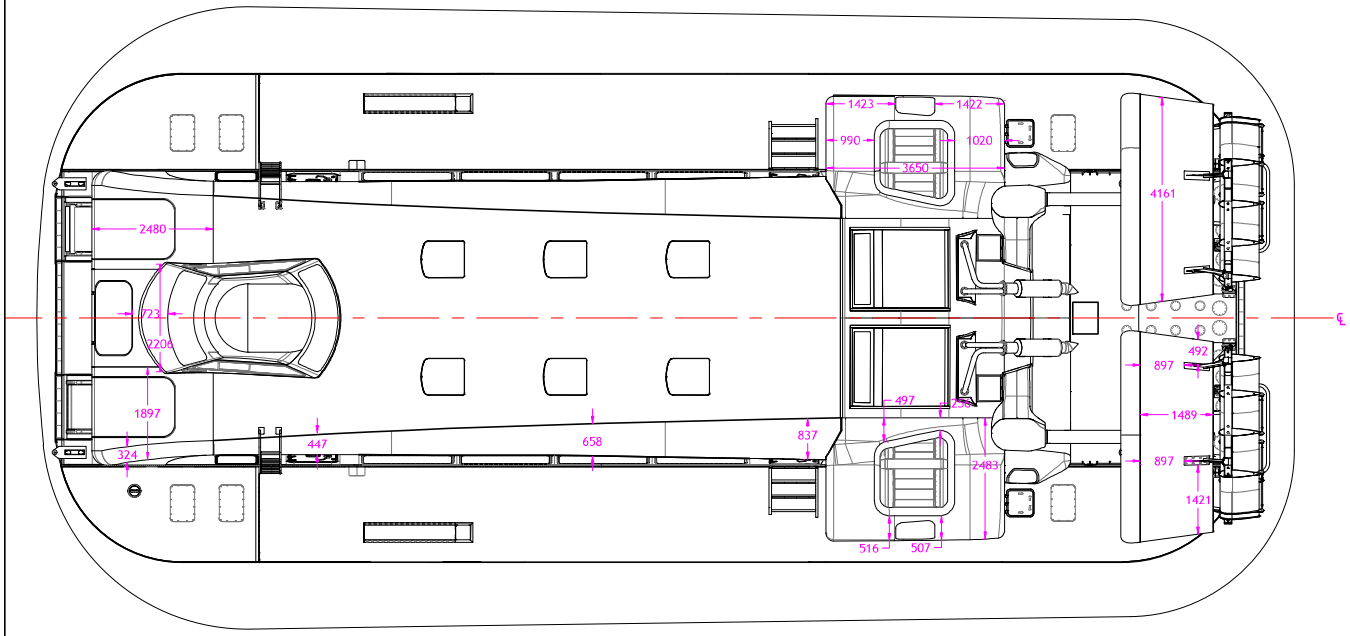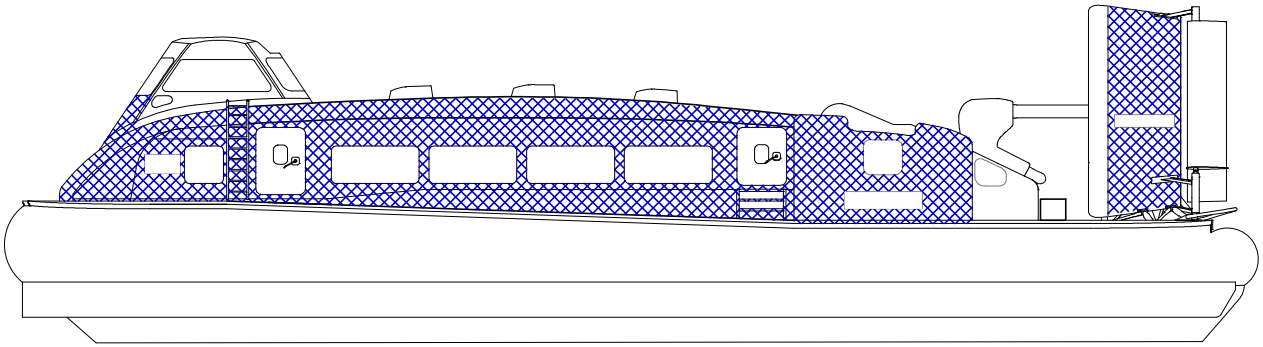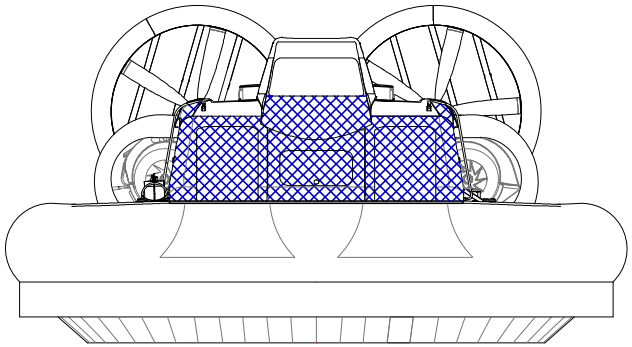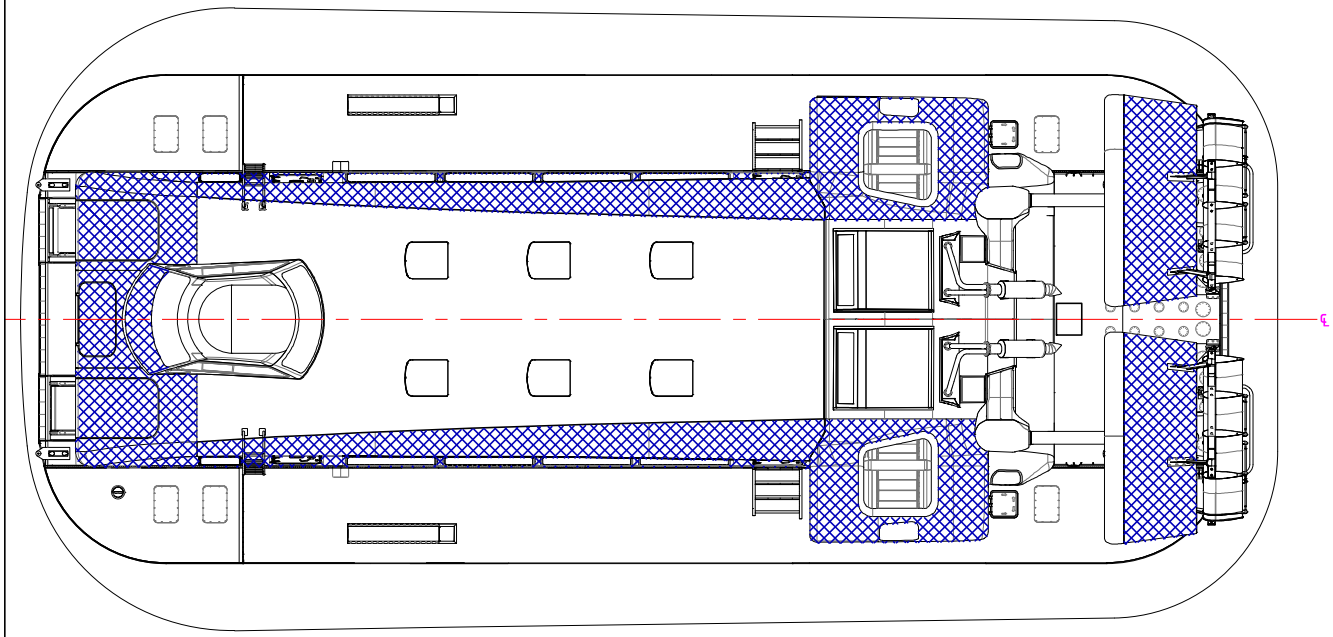
1423
1422
990
1020
3650
4161
2480
723
2208
1897
324
447
658
837
497
2483
516
507
492
897
1489
897
1421