剣道競技

【決勝トーナメント】

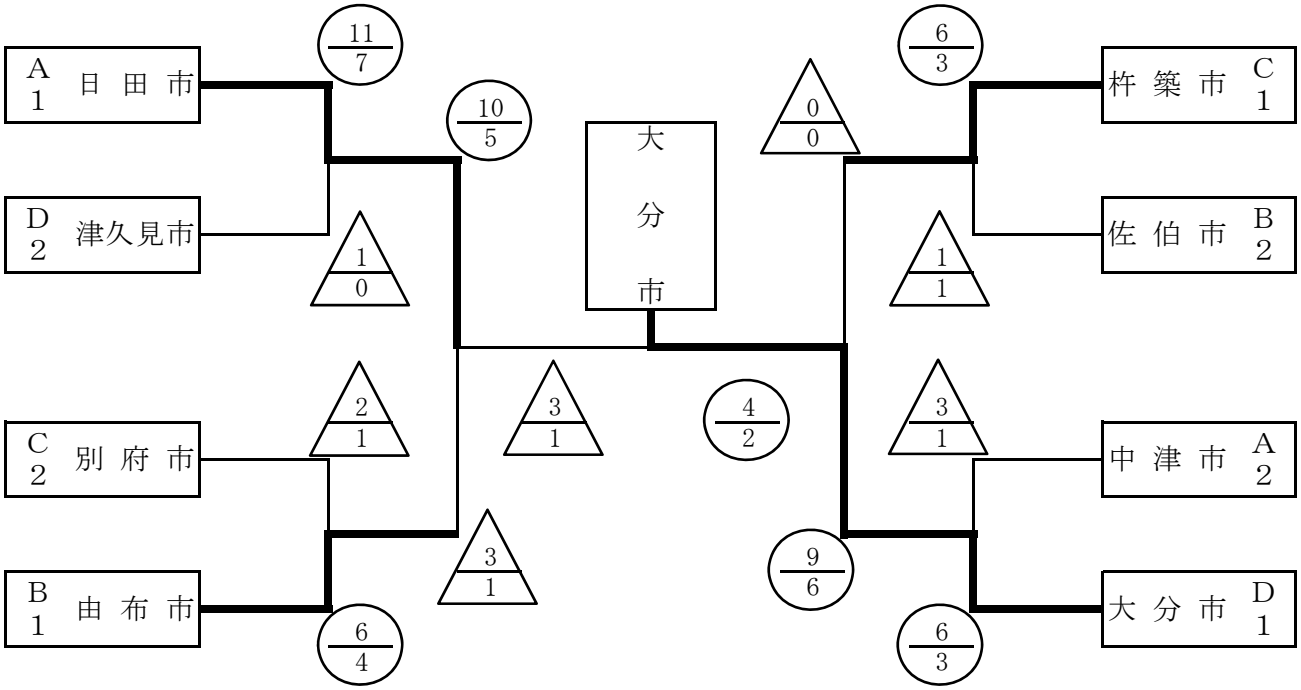

【３位決定戦】

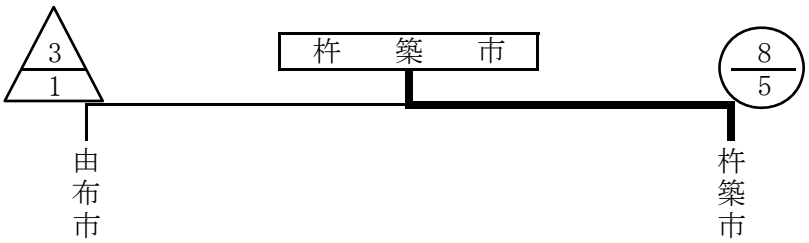

優　勝　大分市（3年ぶり28回目）　　2位　日田市　　3位　杵築市

	郡市名	監督	先鋒	六将	五将	中堅	三将	副将	大将	結果
決勝戦	日田市	佐藤功	本川隆之	梶原大輔	二宮真之介	繁松大介	栗野栄一郎	寶珠山和弘	小宇佐尚志	3 1
					▲		▲			
			メ［一本勝］	×	メ		×	メ ×	×	
	大分市	三浦悟			コド	［一本勝］メ		メ		4 2
							▲			
			吉武廉	中倉健太	菅田有記	山部祐輝	宇都宮徹	加藤哲朗	古寺卓美	