１８　サッカー競技

１ 日 時　平成30年　9月1日(土)・2日(日)
　　9月1日(土)　9:30
　　9月2日(日)　9:00

２ 会 場　別府市営実相寺サッカー場(2面)・別府市営多目的グラウンド
　　別府市野口原総合運動場陸上競技場

郡市対抗　(16)

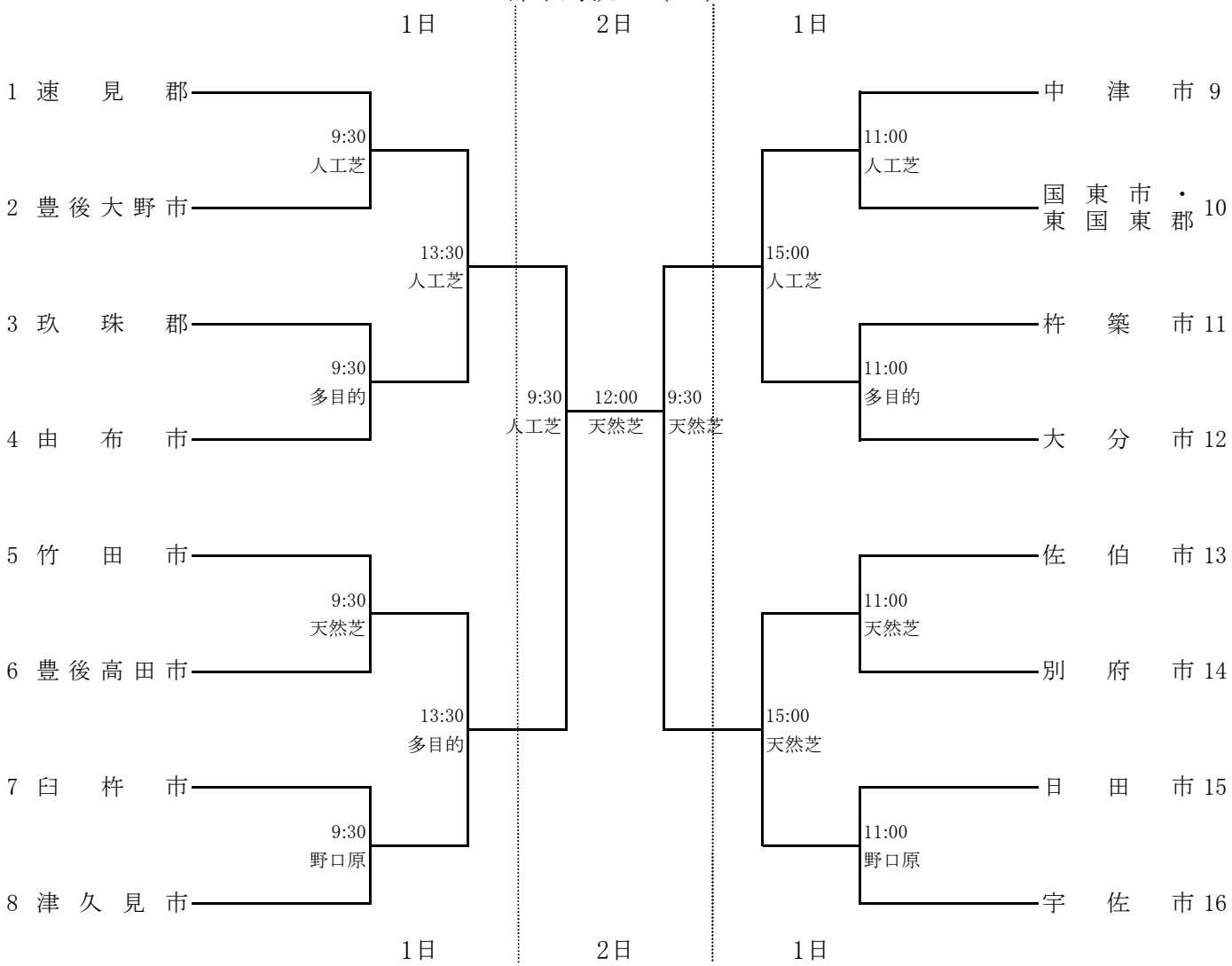

日時	会場	9:30	11:00	13:30	15:00
9月1日	別府実相寺人工芝	審判該当郡市			
		国東市・東国東郡	速見郡	中津市	豊後大野市
	多目的グラウンド	審判該当郡市			
		杵築市	玖珠郡	大分市	
	別府実相寺天然芝	審判該当郡市			
		佐伯市	竹田市		豊後高田市
	野口原総合運動場	審判該当郡市			
		宇佐市	臼杵市		

日時	会場	9:30	12:00
9月2日	別府実相寺天然芝	審判担当	
		県協会審判委員会	県協会審判委員会
	別府実相寺人工芝	審判担当	
		県協会審判委員会	